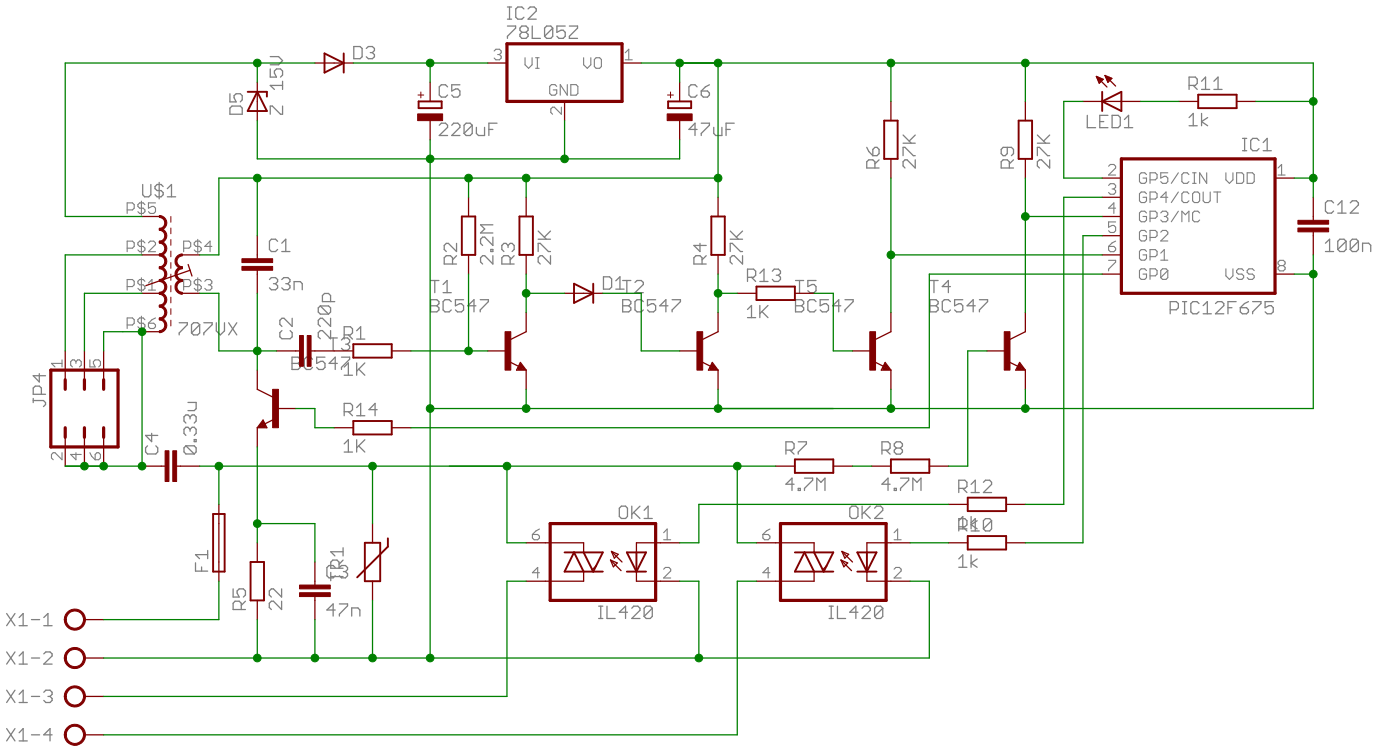
IC2
78L05Z
VI
VO
GND
D3
D5
Z 15V
C5
220uF
C6
47uF
U$1
P$5
P$2
P$4
P$1
P$3
P$6
707VX
JP4
C1
33n
C2
220p
C3
BC547
R1
1K
R2
2.2M
R3
27K
T1
BC547
D1
T2
BC547
R4
27K
R13
1K
T5
BC547
R6
27K
R9
27K
T4
BC547
LED1
R11
1k
IC1
GP5/CIN
GP4/COUT
GP3/MC
GP2
GP1
GP0
VDD
VSS
PIC12F675
C12
100n
R14
1K
C4
0.33u
F1
R5
22
C7
47n
R1
OK1
IL420
OK2
IL420
R7
4.7M
R8
4.7M
R12
1k
R10
1k
X1-1
X1-2
X1-3
X1-4